blokschema

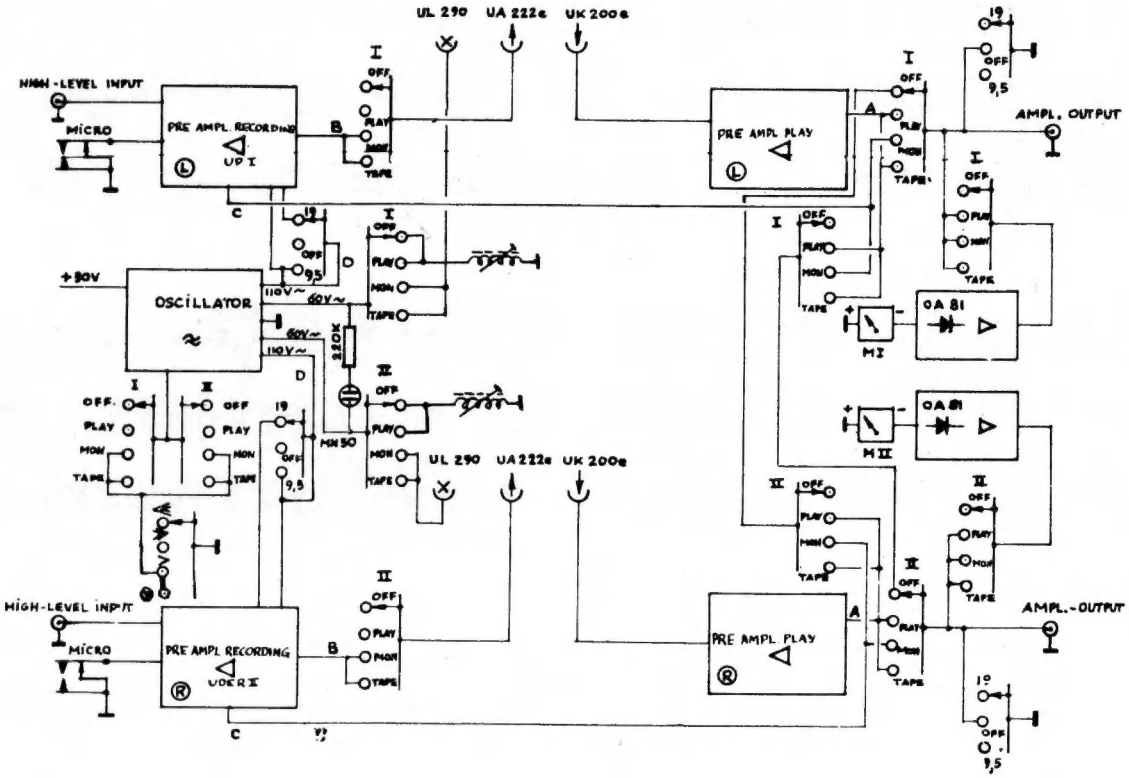
UL 290
UA 222e
UK 200e
HIGH-LEVEL INPUT
MICRO
PRE AMPL. RECORDING
UP I
PRE AMPL PLAY
AMPL. OUTPUT
OFF
PLAY
MON
TAPE
+90V
OSCILLATOR
110V~
60V~
220K
MN 50
OA 81
MI
MII
HIGH-LEVEL INPUT
PRE AMPL RECORDING
UDER II
AMPL.-OUTPUT

elektrische bediening

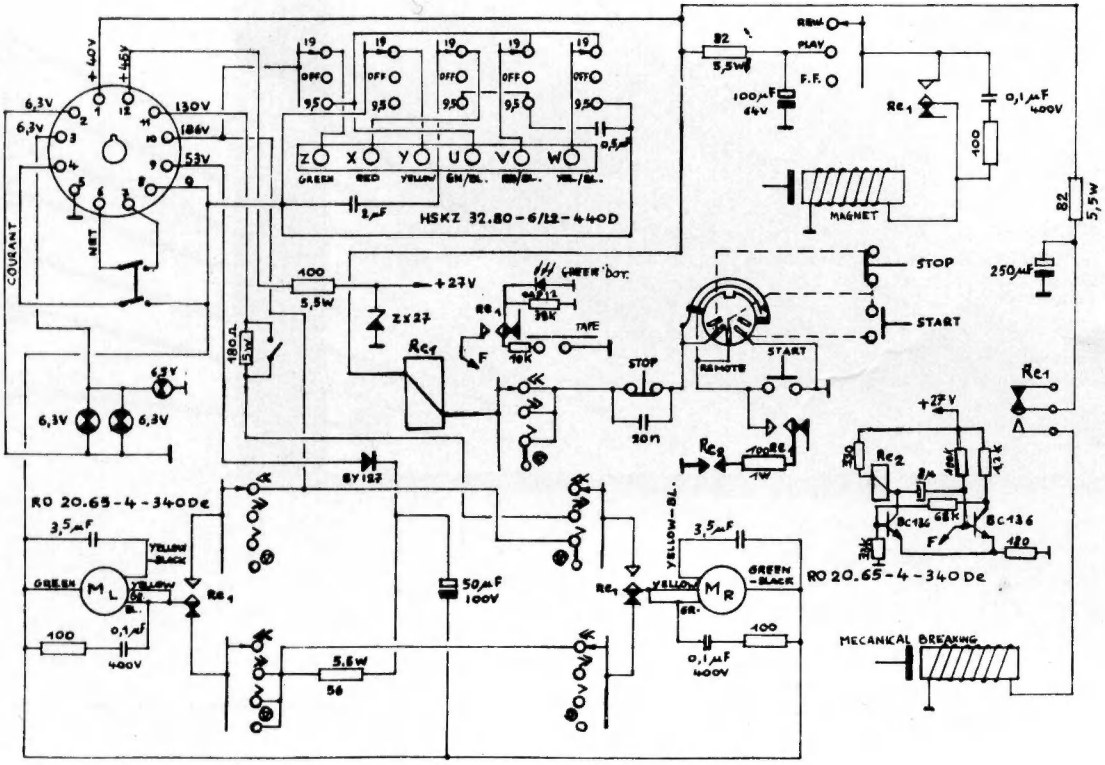

opname voorversterker

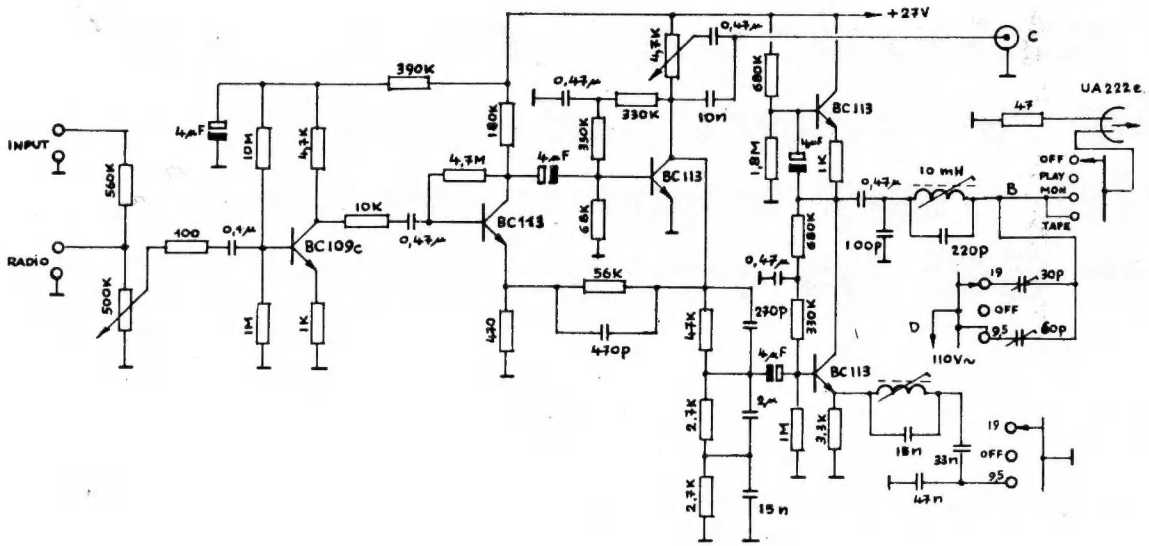

voeding type SSPr(a)

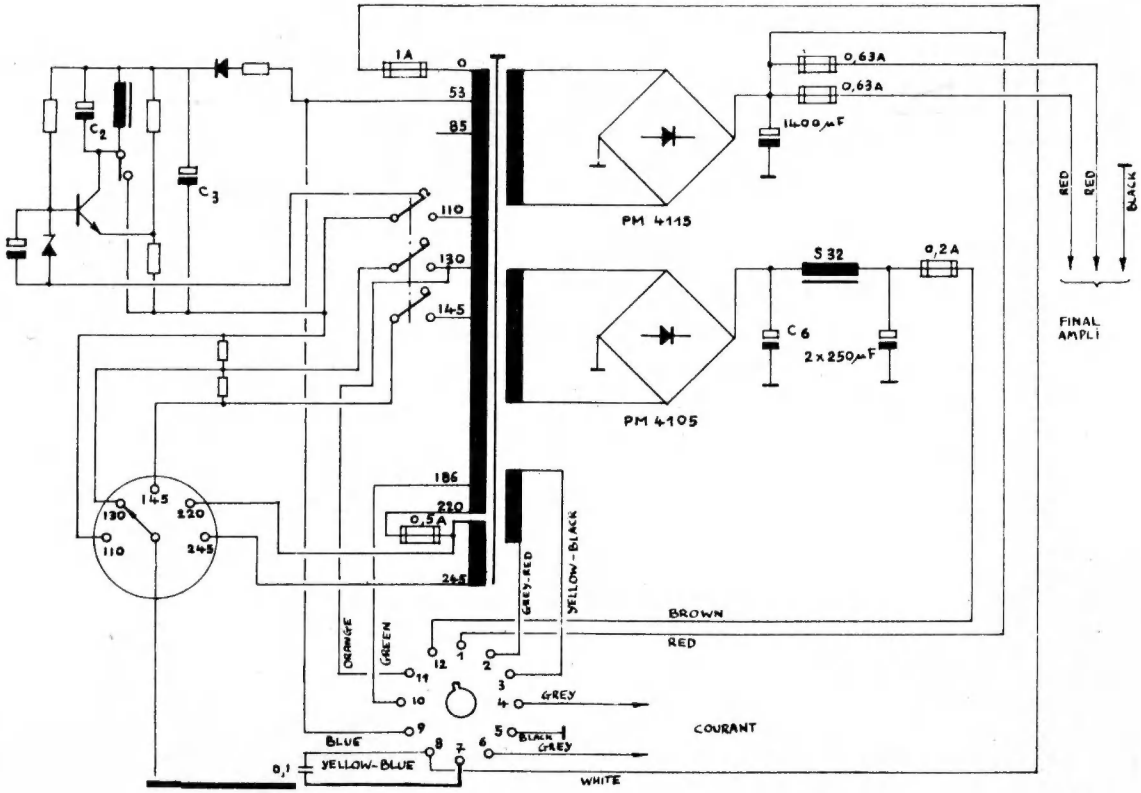

voeding type S(a)

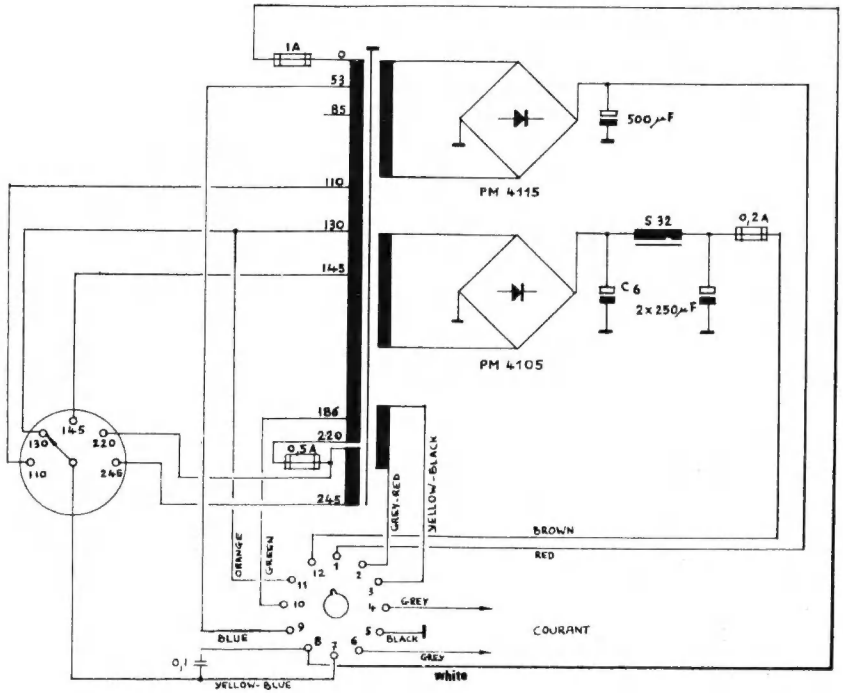

eindversterker
type AA59

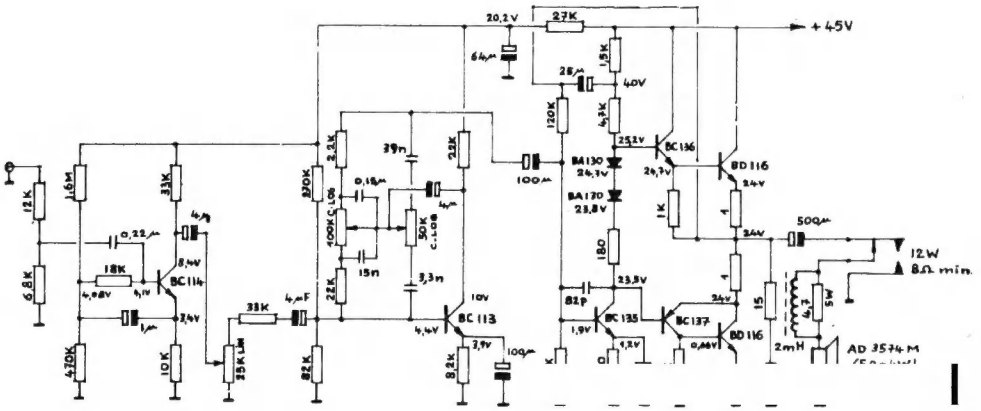

stuurtrap voor meters en oscillator

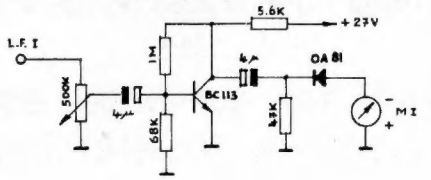

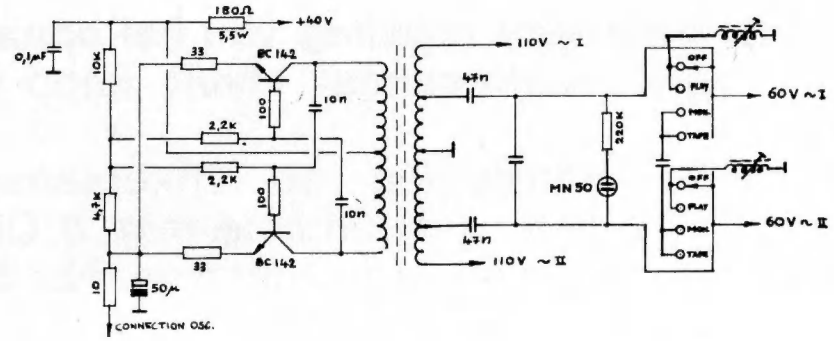
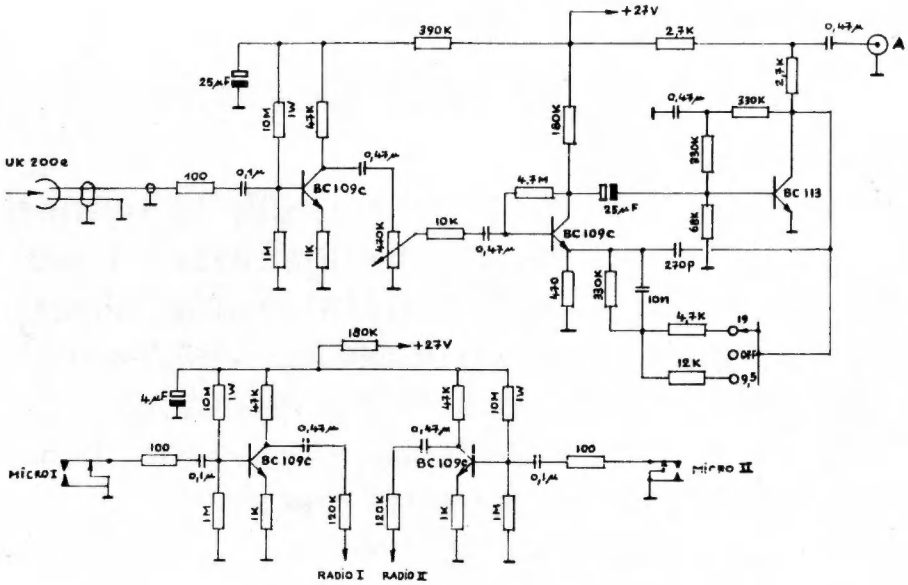
weergave voorversterker en mikro voorversterker